GX 690

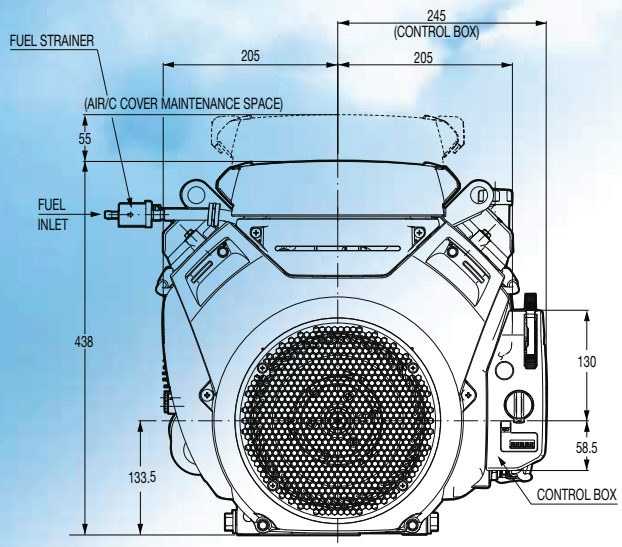
FUEL STRAINER
245
(CONTROL BOX)
205
205
(AIR/C COVER MAINTENANCE SPACE)
55
FUEL
INLET
438
130
58.5
133.5
CONTROL BOX

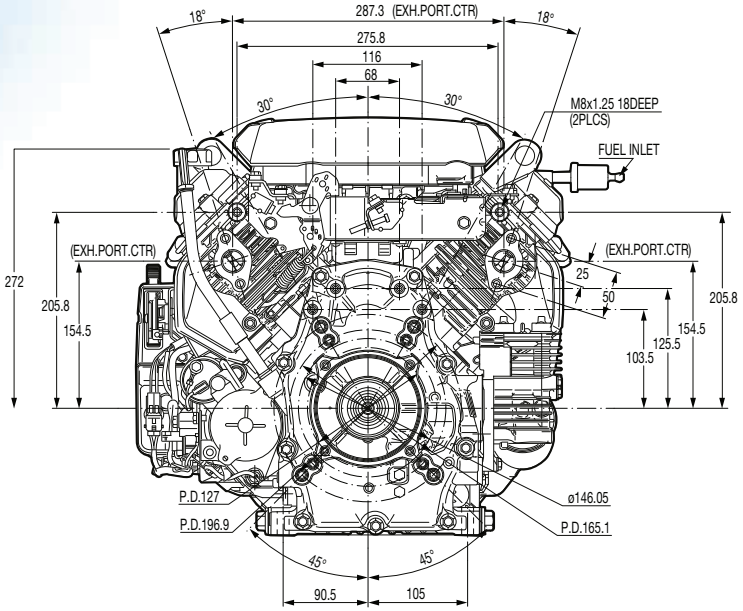
18°
287.3 (EXH.PORT.CTR)
18°
275.8
116
68
30°
30°
M8x1.25 18DEEP
(2PLCS)
FUEL INLET
(EXH.PORT.CTR)
(EXH.PORT.CTR)
272
205.8
154.5
25
50
205.8
154.5
125.5
103.5
P.D.127
P.D.196.9
ø146.05
P.D.165.1
45°
45°
90.5
105

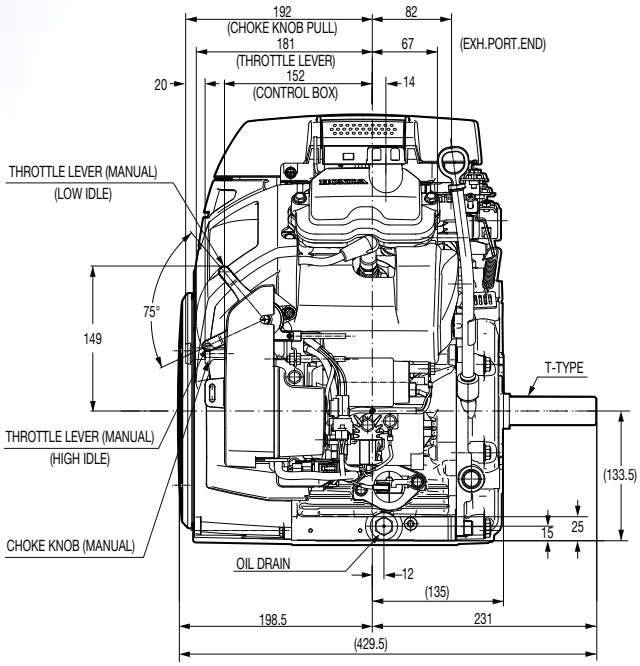
192
(CHOKE KNOB PULL)
82
181
(THROTTLE LEVER)
67
(EXH.PORT.END)
20
152
(CONTROL BOX)
14
THROTTLE LEVER (MANUAL)
(LOW IDLE)
75°
149
T-TYPE
THROTTLE LEVER (MANUAL)
(HIGH IDLE)
(133.5)
15
25
CHOKE KNOB (MANUAL)
OIL DRAIN
12
(135)
198.5
231
(429.5)

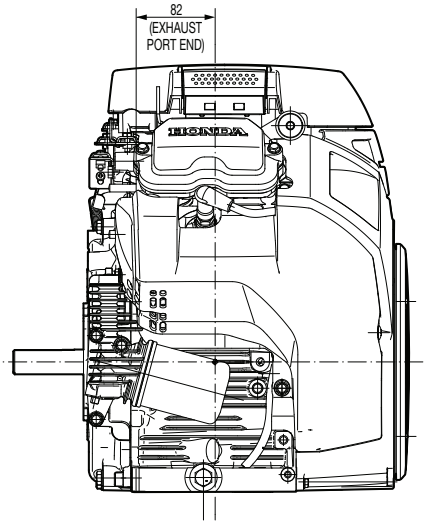
82
(EXHAUST
PORT END)
HONDA

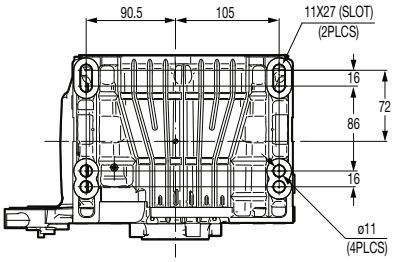
90.5
105
11X27 (SLOT)
(2PLCS)
16
72
86
16
ø11
(4PLCS)

HONDA ENGINES

NEW V-TWIN GENERATION

Dimensions Unit: mm (in.)

STANDARD TYPE

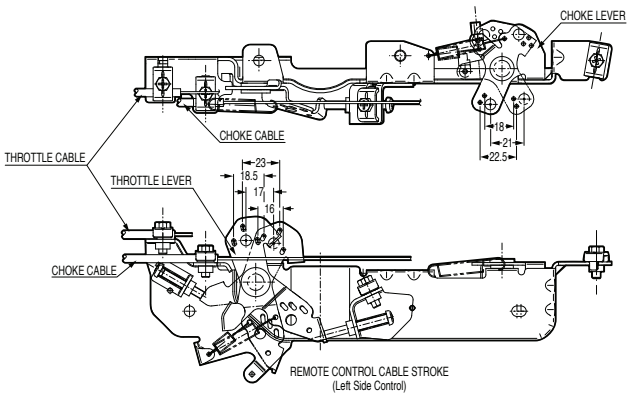

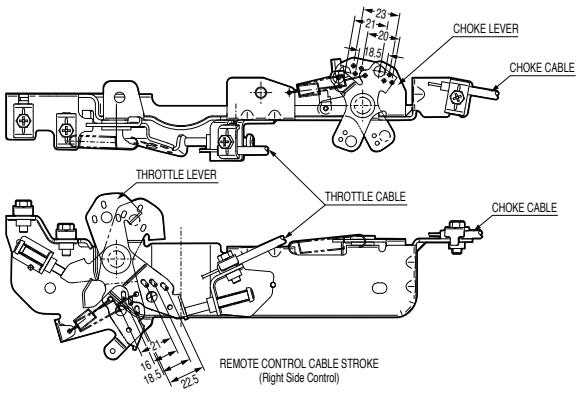

PTO SHAFT DIMENSIONS

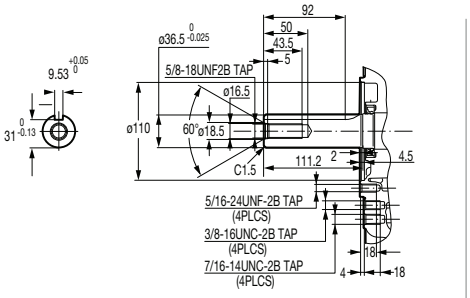

B-TYPE

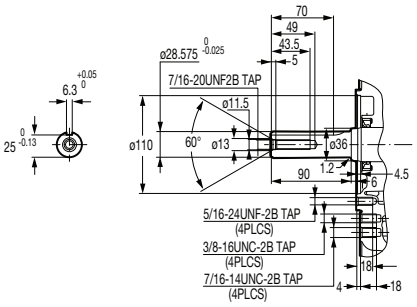

T-TYPE

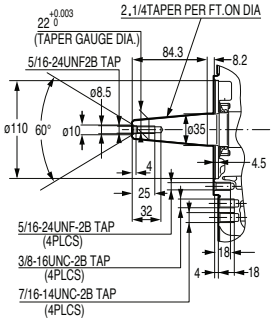

V-TYPE

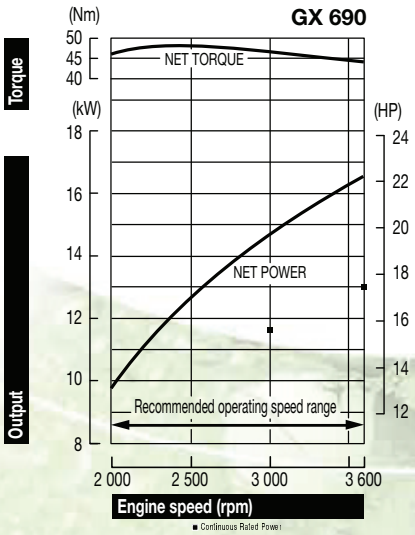

The power rating of the engine indicated in this document is the net power tested on a production engine for the engine model and measured in accordance with SAE J1349 at a specified rpm. Mass production engines may vary from this value. Actual power output for the engine installed in the final machine will vary depending on numerous factors, including the operating speed of the engine in application, environmental conditions, maintenance, and other variables.

La puissance du moteur indiquée dans ce document est une puissance nette obtenue par l'essai d'un moteur de série selon la norme SAE J 1349 à une vitesse de rotation donnée. La puissance d'un autre moteur de production peut être différente de cette valeur indiquée. La puissance réelle d'un moteur installé sur une machine dépendra de différents facteurs comme la vitesse de rotation , les conditions de température, d' humidité , de pression atmosphérique, de maintenance et autres.

Die Leistungsangabe der in diesem Dokument aufgeführten Motoren ist die Netto-Leistung gemäß SAE J1349, getestet bei einer definierten Drehzahl an einem Produktionsmotor. Bei Motoren aus Serienproduktion kann der Wert abweichen. Die Leistungsabgabe in einem Fertiggerät weicht, bedingt durch unterschiedliche Faktoren, wie Motordrehzahl in der Applikation, Umwelteinflüsse, Grad der Instandhaltung und andere Einflüsse ab.

La potenza indicata in questo documento, è la potenza netta rilevata su questo modello di motore in fase di produzione, ed è stata misurata secondo la procedura SAE J1349 ad un numero di giri specifico. Nella produzione di massa si possono riscontrare variazioni rispetto a questi valori. La potenza del motore installato nella macchina può dipendere da numerosi fattori, incluso il numero di giri al quale il motore è impiegato, le condizioni ambientali, dal livello di manutenzione ed altre variabili.

De bepaling van het vermogen van de motor, vermeld in dit document, is het netto vermogen getest op een productiemotor en gemeten in overeenstemming met SAE J1349 aan een specifieke t/min. Motoren van massaproductie kunnen van deze waarde variëren. Het werkelijke vermogen van de geïnstalleerde motor in het eindproduct kan afwijken, afhankelijk van talrijke factoren, zoals de operationele snelheid van de motor in een applicatie, omgevingsfactoren, onderhoud en andere variabelen.

Den i detta dokument nämnda motors effekt, är uppmätt i netto effekt. I enlighet med mätmetoden SAE J1349. Massproducerade motorer kan avvika från nämnda värde. Den faktiska effekten för varje motor kan variera beroende på bl a. varvtal, yttre omgivningar, underhåll, typ av applikation, mm.